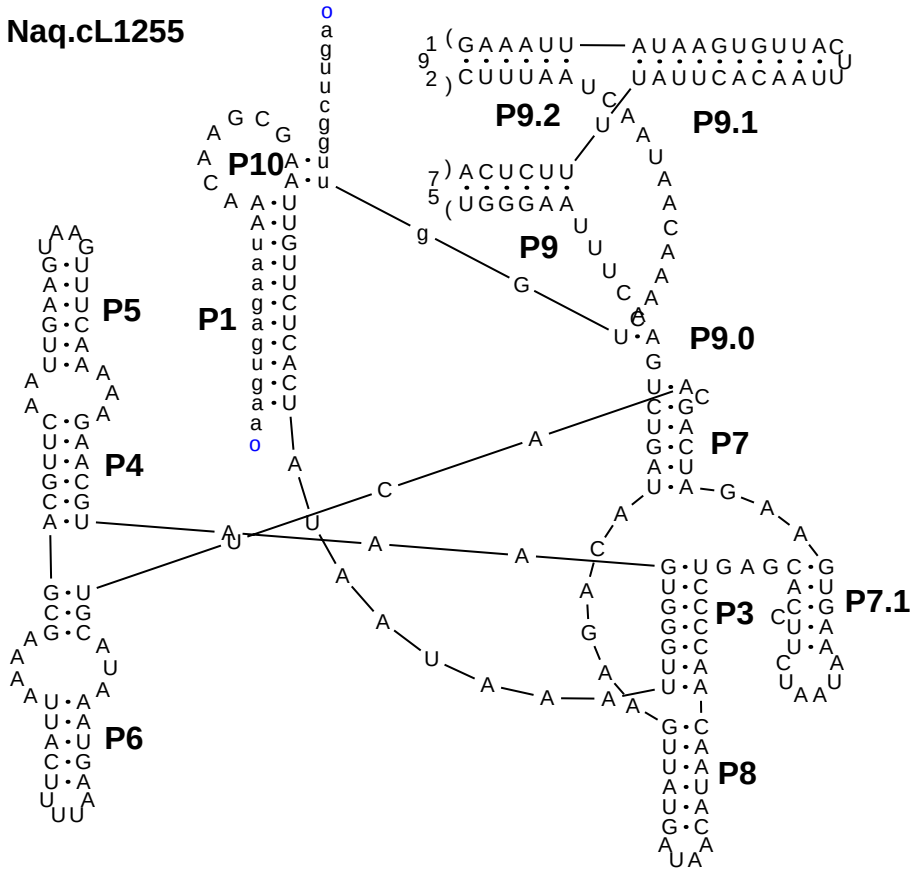
Naq.cL1255
P1
P3
P4
P5
P6
P7
P7.1
P8
P9
P9.0
P9.1
P9.2
P10