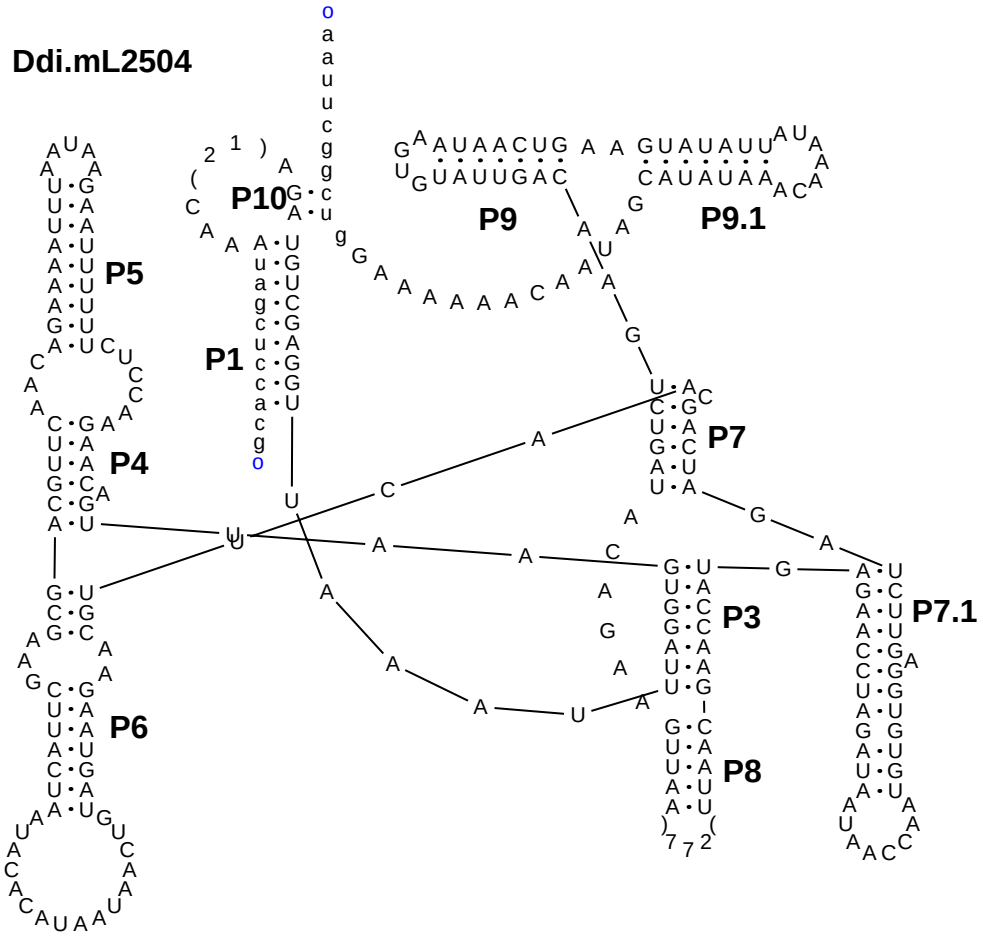Ddi.mL2504